ФСЩ.14 7.003.000СБ

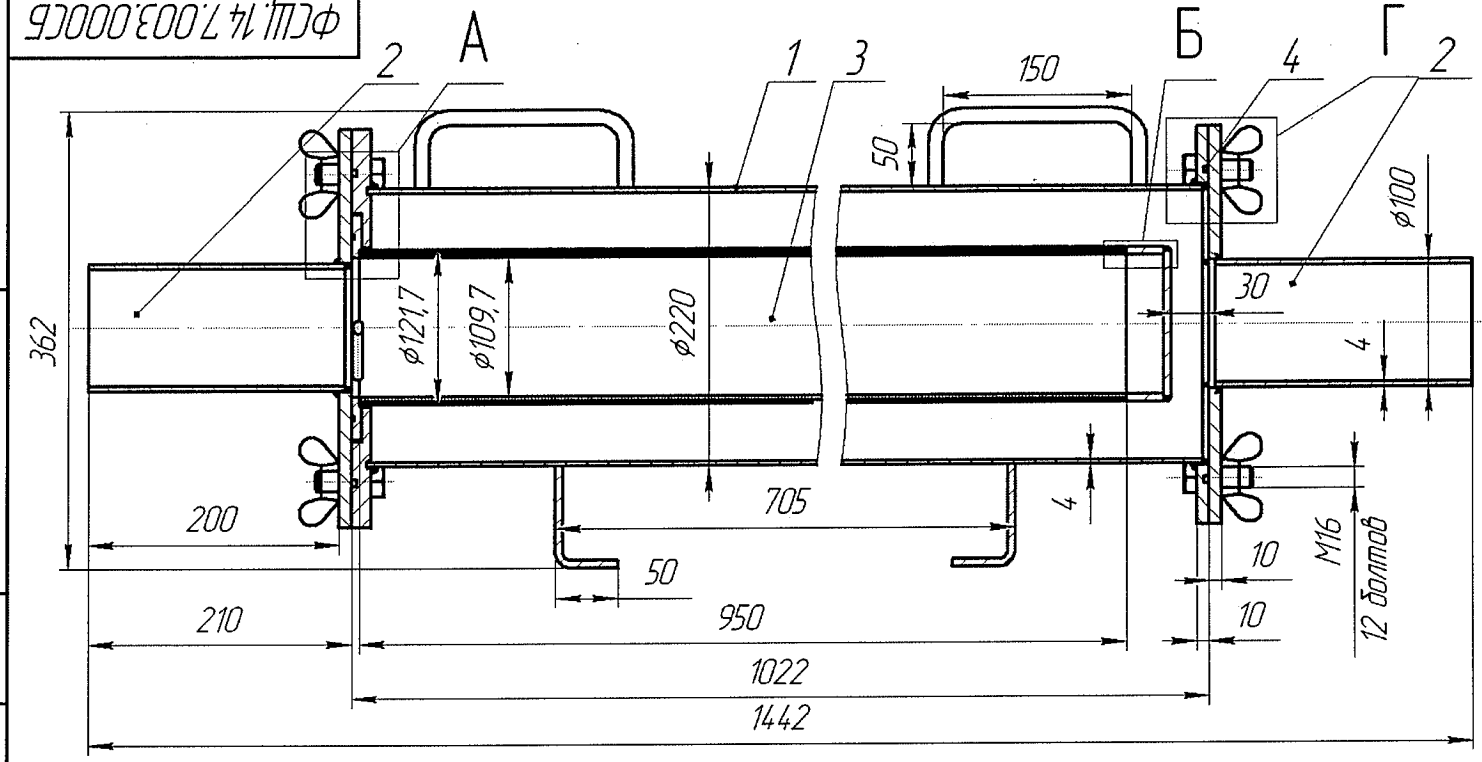

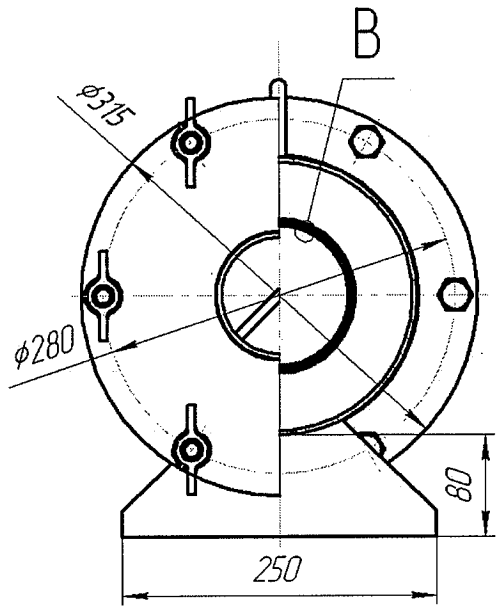

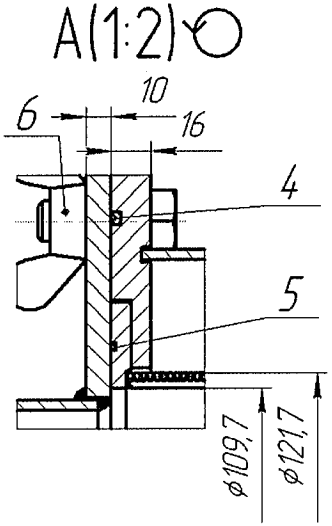

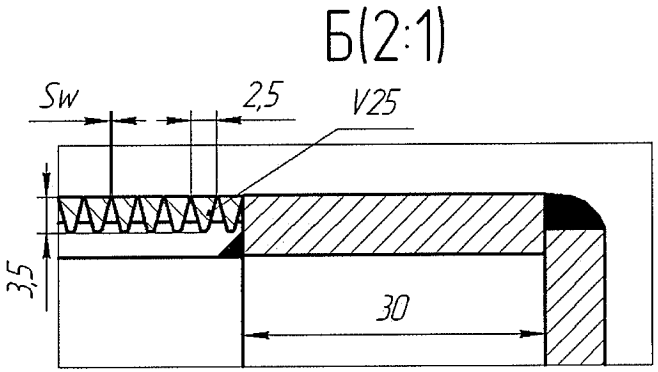

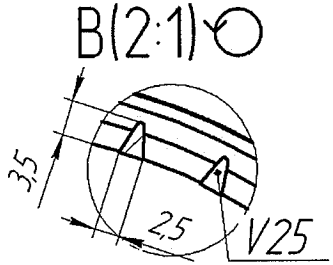

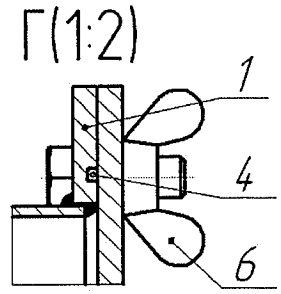

1. Все размеры для справок.
2. Щель Sw в зависимости от требований заказчика.

3. Материал фильтроэлемента, поз.3 – Сталь 12Х18Н10Т ГОСТ 5632-72, остальные элементы – Ст3 ГОСТ 380-94.
4. Максимально допустимый перепад давлений – 3,4 Мпа.

Изм.	Лист.	№ докум.	Подп.	Дата	ФСЩ.14 7.003.000СБ		
Разраб.		Скулов Е.В.		24.01.11	Фильтр грубой отчистки Сборочный чертеж	Лит.	Масса 61	Масштаб 1:4
Пров.		Голобских В.Ю.		24.01.11		Лист	Листов 1
Т.контр.		Фалин А.А.		24.01.11		ООО "УКРСЛОТ"	
Н.контр.		Фалин А.А.		24.01.11			
Утв.		Ковалев А.С.		24.01.11			

Перв. примен. | Справ. № | Подп. и дата | Инв. № дубл. | Взам. инв. № | Подп. и дата | Инв. № подл.

Копировал | Формат А3